СХЕМА МИКРОФОННОГО ПУЛЬТА
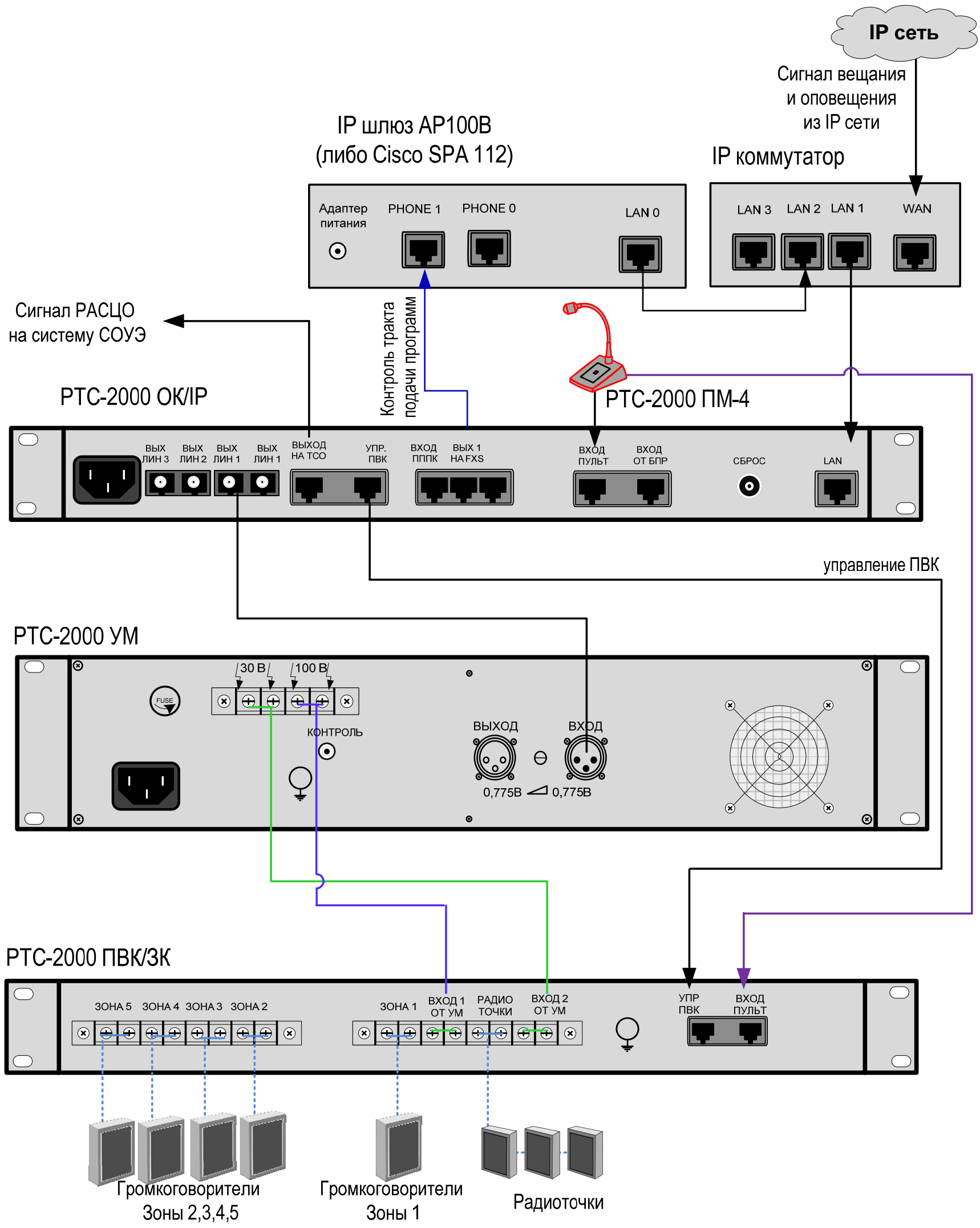
РТС-2000 ПМ-4