СХЕМА СОЕДИНЕНИЯ МИКРОФОННОГО ПУЛЬТА
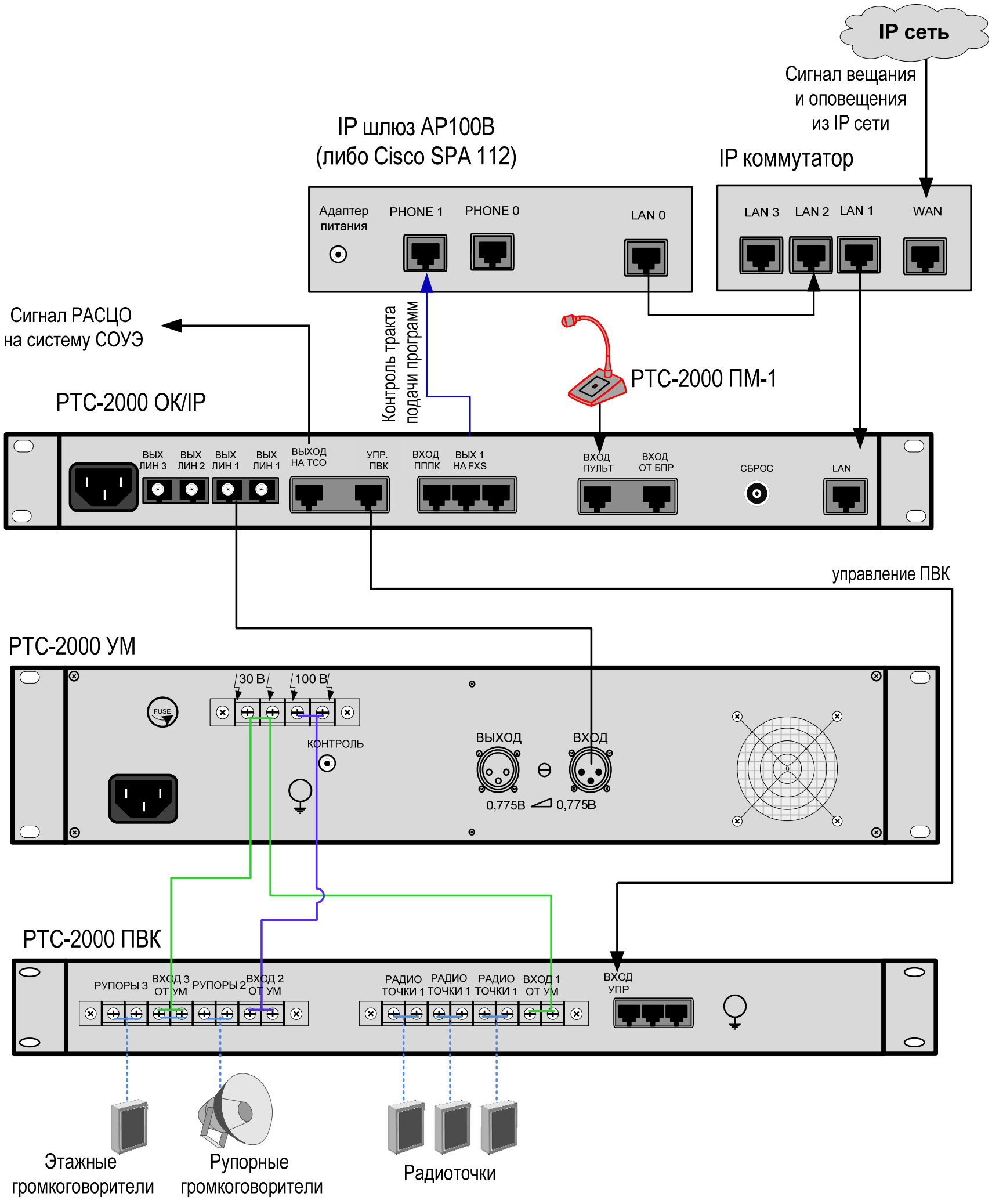
РТС-2000 ПМ-1